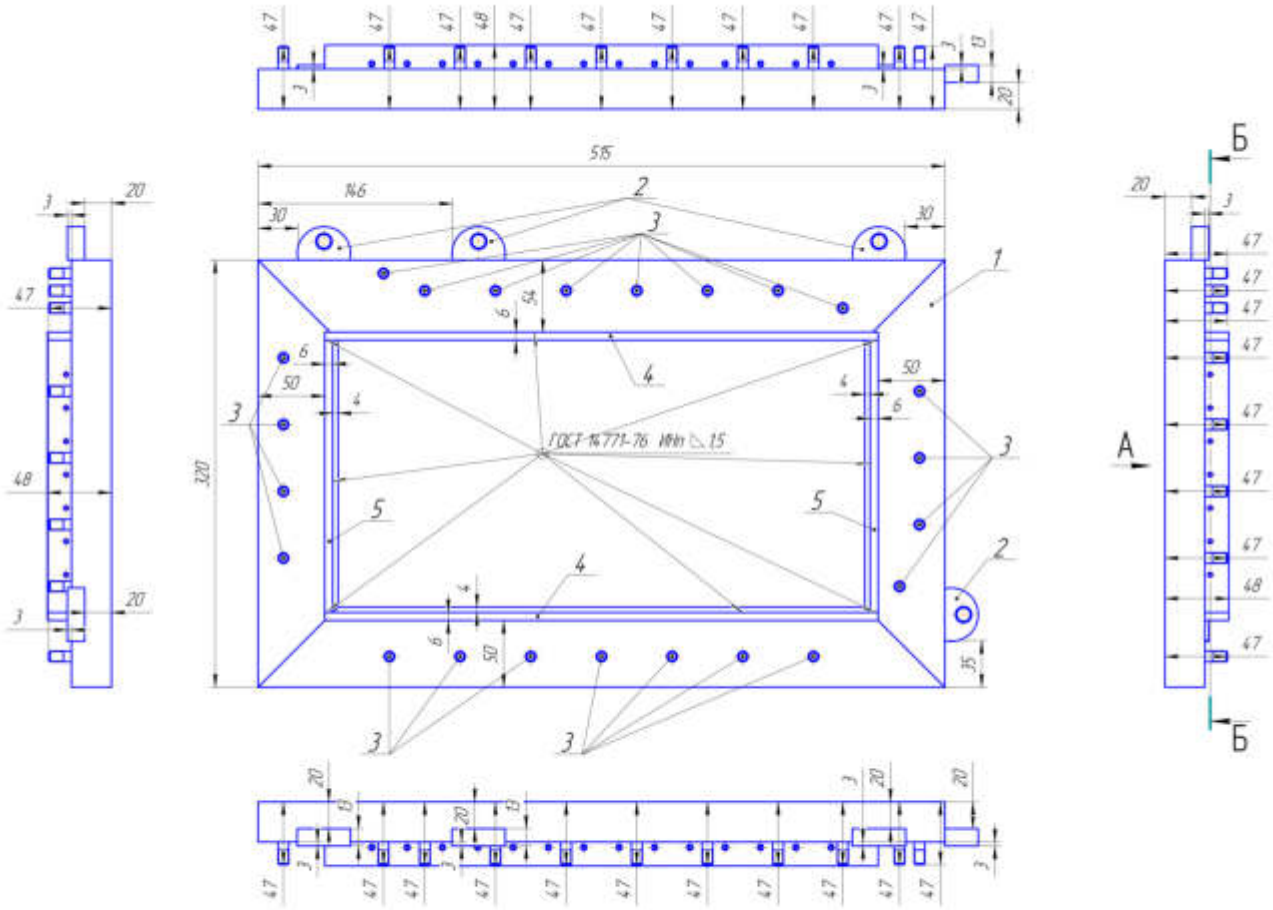

А(1:2)

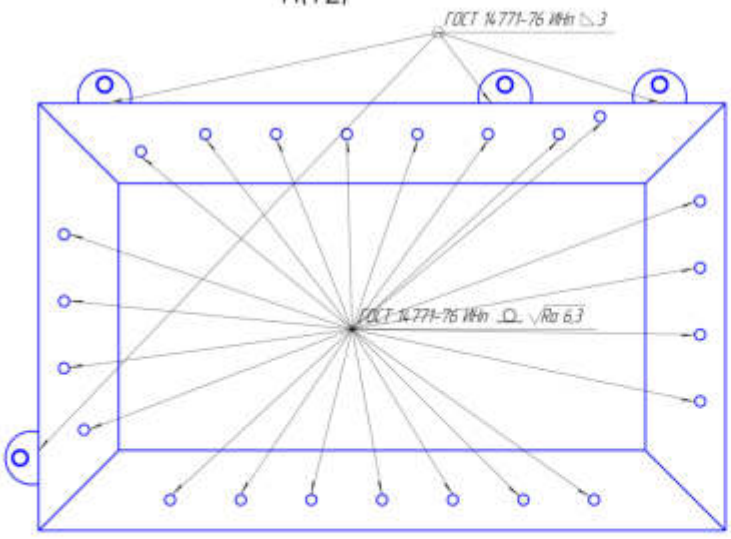

(1:2)

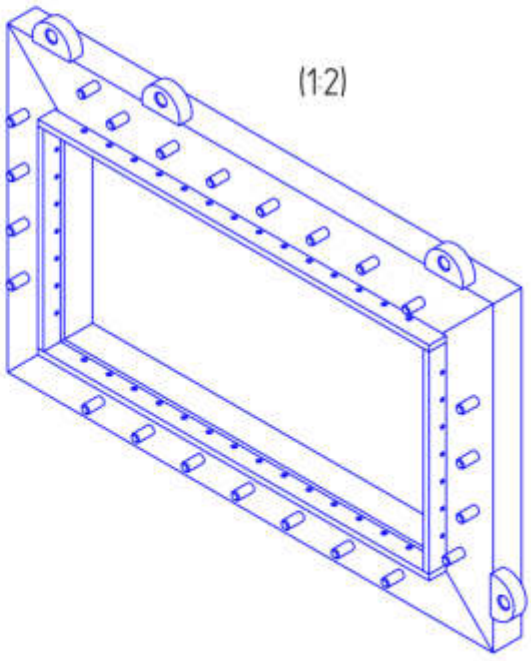

Б–Б(1:2)

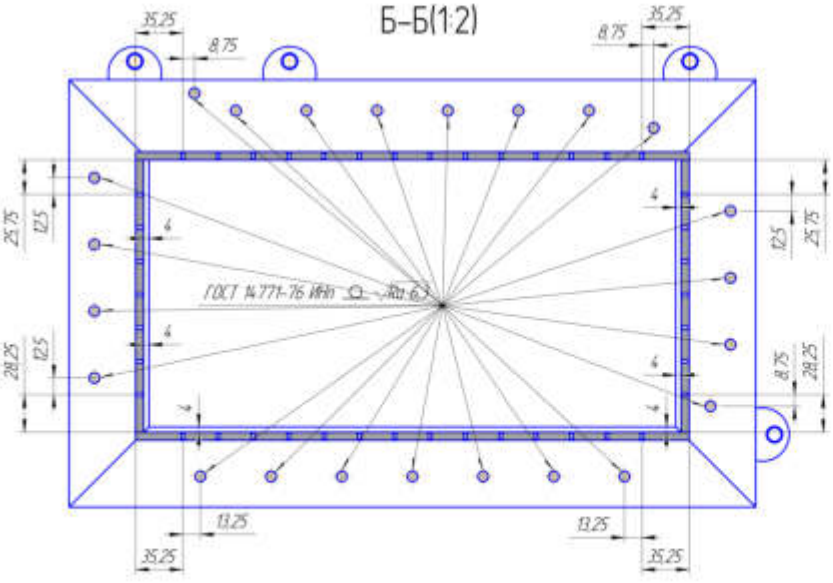

Формат	Зона	Поз.	Обозначение	Наименование	Кол.	Примечание
				Сварочные единицы		
		1	ПиР-16.000 СБ	Отверстие рамка 25	1	
				Детали		
		2	ПиР-064	Крепеж 2	4	
		3	ПиР-066	Шпилька М8	23	
		4	ПиР-069	Планка 3	2	
		5	ПиР-070	Планка 4	2	

Изм.	Лист	№ докум.	Подп.	Дата	ПиР-17.000 СБ
Разраб.		Комиссар А.В.			Сварка рамка 25
Пров.					
Т.контр.					
Н.контр.					
Утв.					

Лит.	Масса	Масштаб
	7,34	1:2

Лист | Листов 1

ПиР-ПАК

Копировал | Формат А1

ПиР-18.000 СБ

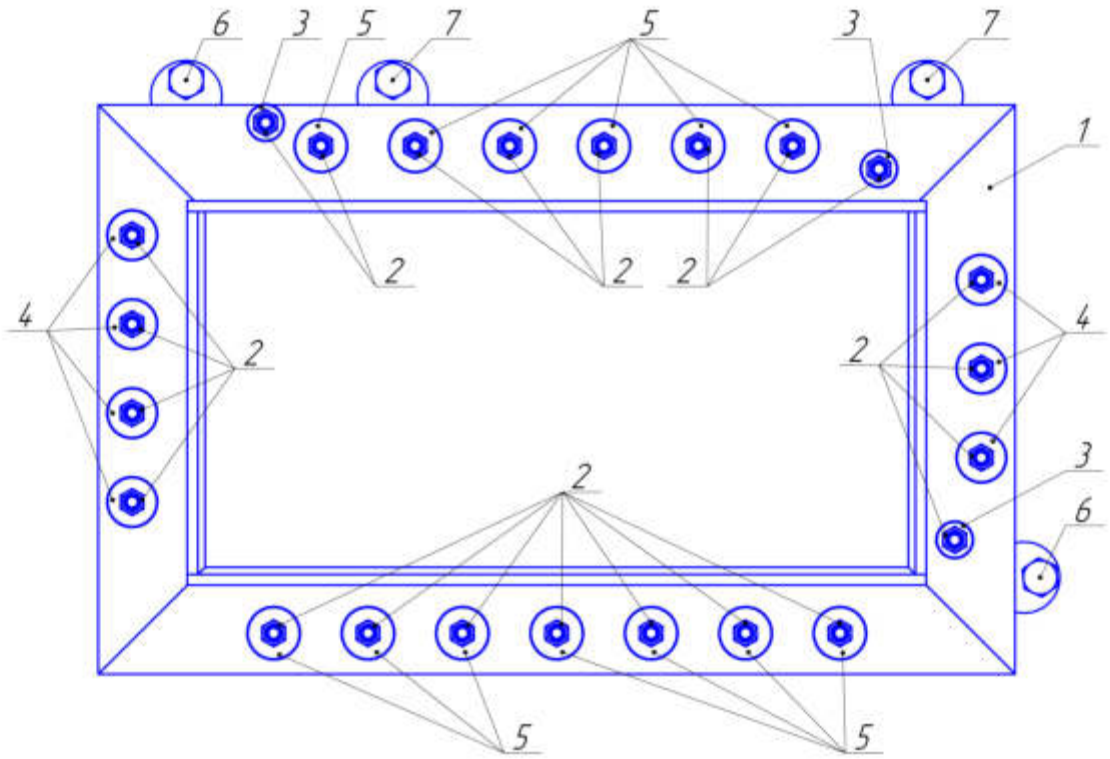

Формат	Зона	Поз.	Обозначение	Наименование	Кол.	Примечание
				Сборочные единицы		
		1	ПиР-17.000 СБ	Сварка рамка 25	1	
				Детали		
		2	М8	М8 Самоконтрящая	23	
		3	ПиР-062	Ролик 16	3	
		4	ПиР-067	Ролик 23,5	7	
		5	ПиР-068	Ролик 25	13	
		6	ПиР-074	Болт М12-45 с отверстием	2	
		7	ПиР-075	Болт М12-50 с отверстием	2	

ПиР-18.000 СБ

Рамка 25

Изм.	Лист	№ докум.	Подп.	Дата
Разраб.		Конаев А.В.		
Пров.				
Т.контр.				
Н.контр.				
Утв.				

Лит.	Масса	Масштаб
	8,39	12
Лист	Листов 1	

ПиР-ПАК

Копировал

Формат А4х3

ПиР-16.000 СБ

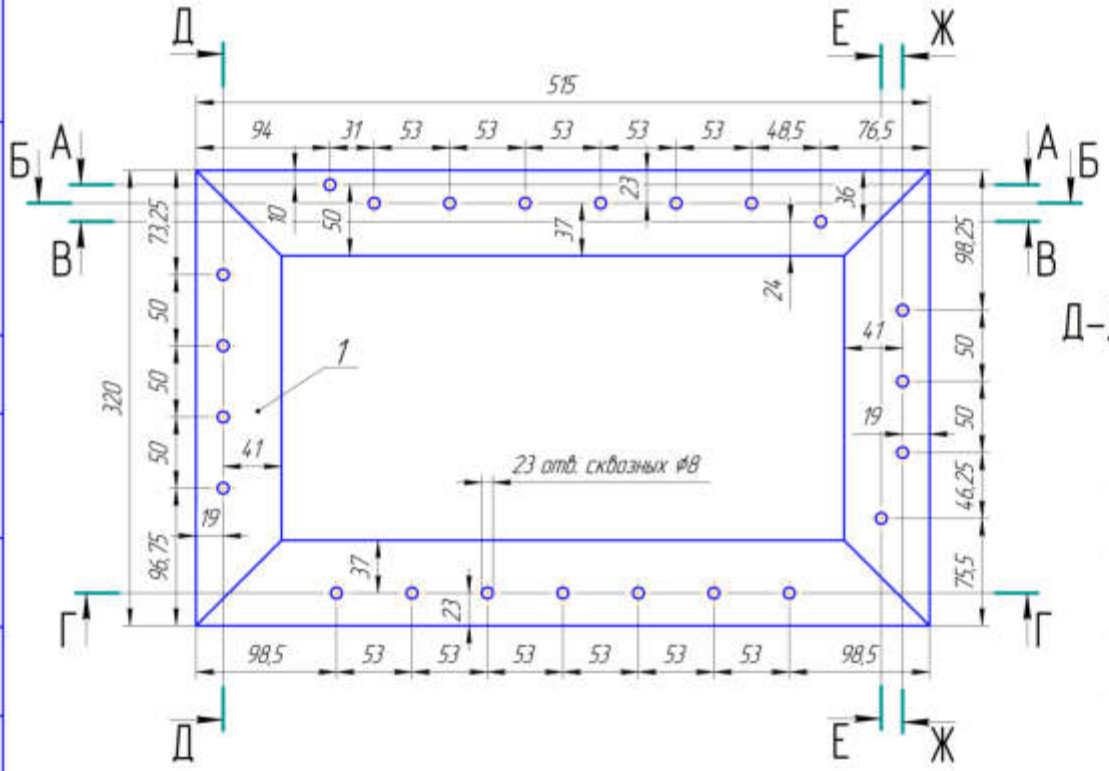

А–А(1:2,5)



Б–Б(1:2,5)



В–В(1:2,5)



Г–Г(1:2,5)



Д–Д(1:2,5)



Ж–Ж(1:2,5)



Е–Е(1:2,5)



Формат	Зона	Поз.	Обозначение	Наименование	Кол.	Примечание
				Сборочные единицы		
А4		1	ПиР-07.000 СБ	Основание рамка	1	

ПиР-16.000 СБ

Отверстие рамка 25

Изм.	Лист	№ докум.	Подп.	Дата
Разраб.		Конюхов А.В.		
Пров.				
Т.контр.				
Н.контр.				
Утв.				

Лит.	Масса	Масштаб
	5,58	1:2,5
Лист	Листов 1	

ПиР-ПАК

Копировал

Формат А4х3

ПиР-07.000 СБ

ГОСТ 14771-76 С2 ИНп △3 ○ √Ra 6,3

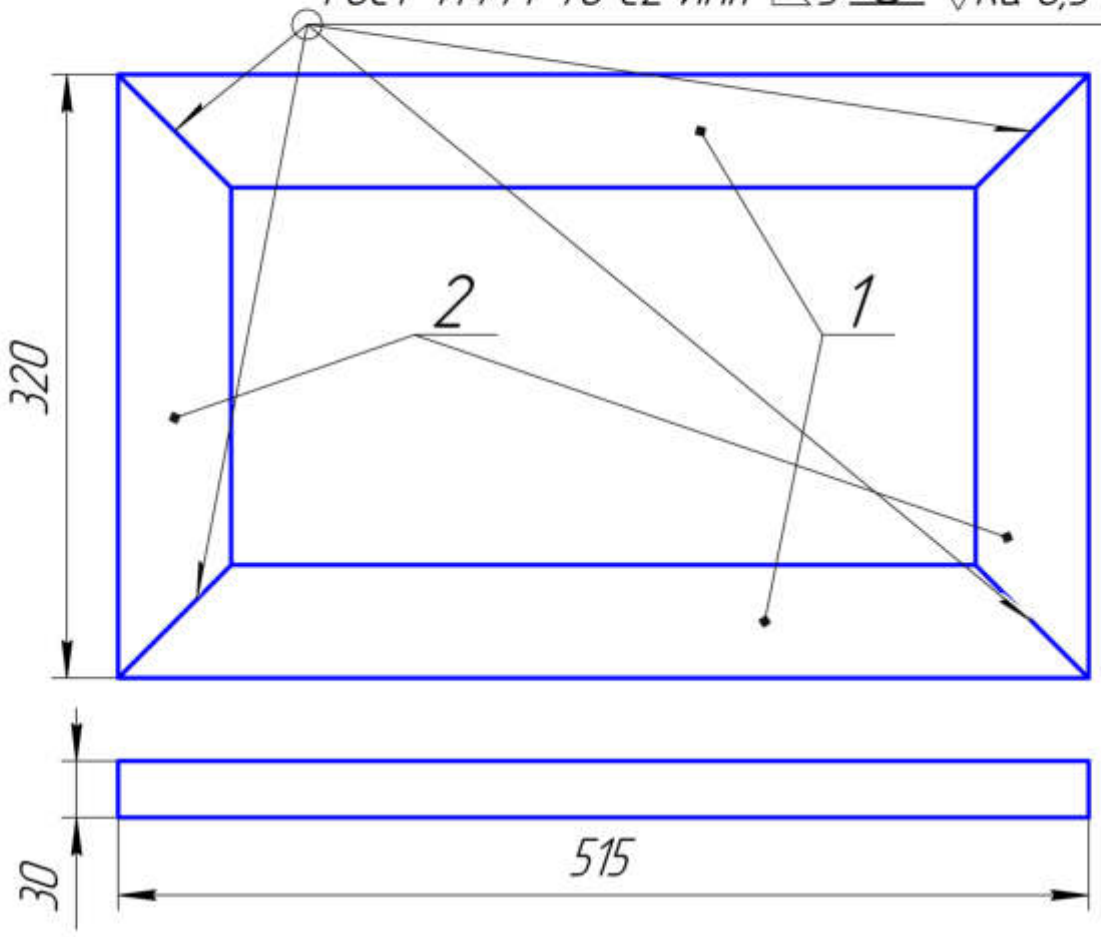

Формат	Зона	Поз.	Обозначение	Наименование	Кол.	Приме-чание
				Детали		
		1	ПиР-048	Труба1	2	
		2	ПиР-050	Труба 2	2	

Изм.	Лист	№ докум.	Подп.	Дата	ПиР-07.000 СБ			
Разраб.		Коняев А.В.			Основание рамка	Лит.	Масса	Масштаб
Пров.							5,64	1:4
Т.контр.						Лист	Листов 1	
Н.контр.						ПиР-ПАК		
Утв.								

Перв. примен. | Справ. № | Подп. и дата | Инв. № дубл. | Взам. инв. № | Подп. и дата | Инв. № подл.

Копировал Формат А4

ПиР-074

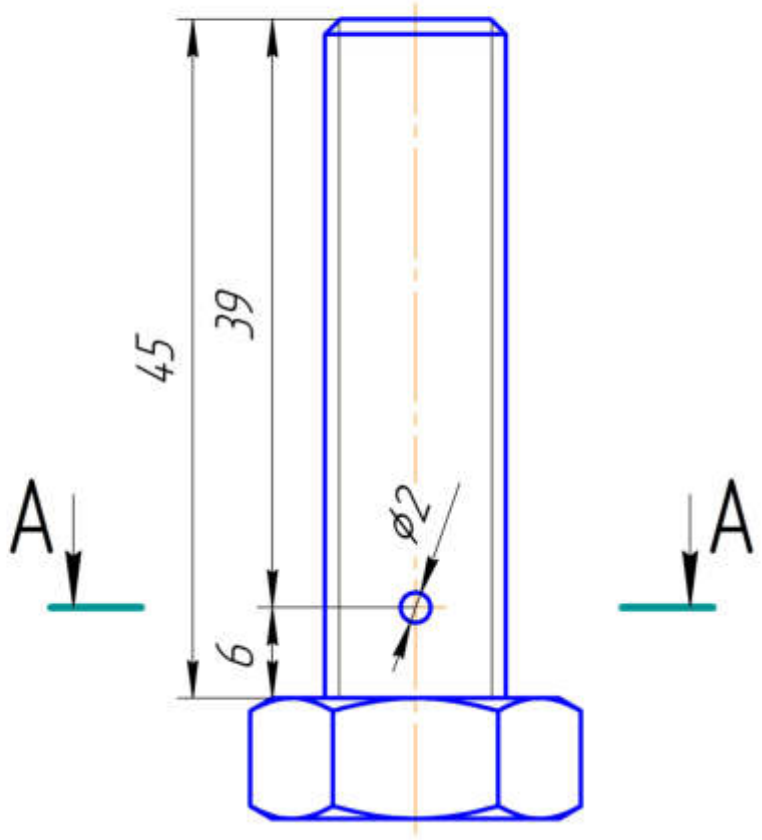

А–А(2:1)

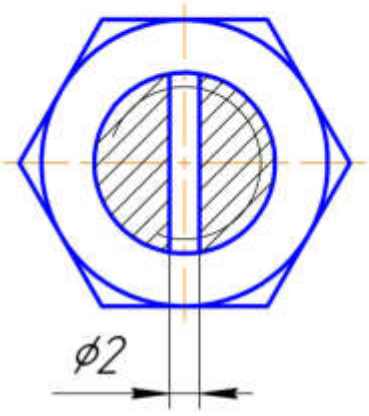

Изм.	Лист	№ докум.	Подп.	Дата
Разраб.		Коняев А.В.		
Пров.				
Т.контр.				
Н.контр.				
Утв.				

ПиР-074

Болт М12-45 с отверстием

Лит.	Масса	Масштаб
	0,06	2:1
Лист	Листов 1	

Болт М12-45 AISI 316

ПиР-ПАК

Копировал

Формат А4

Перв. примен.

Справ. №

Подп. и дата

Инв. № дубл.

Взам. инв. №

Подп. и дата

Инв. № подл.

ПиР-075

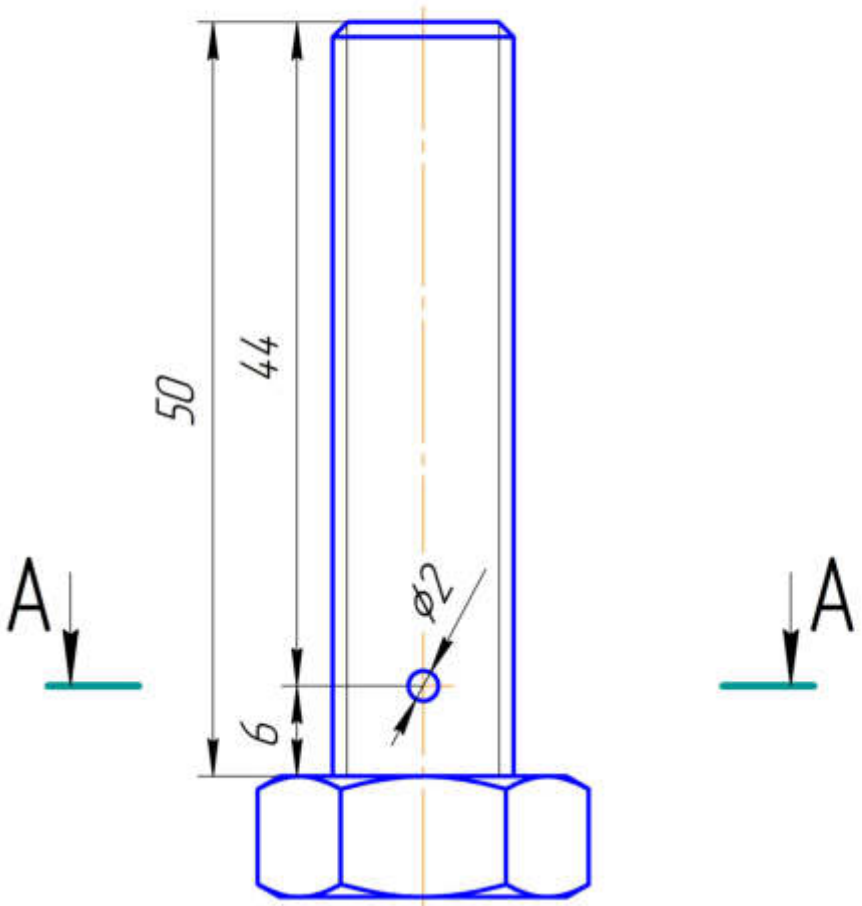

A–A(2:1)

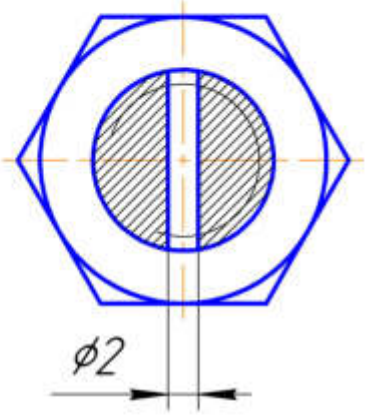

Изм.	Лист	№ докум.	Подп.	Дата
Разраб.		Коняев А.В.		
Пров.				
Т.контр.				
Н.контр.				
Утв.				

ПиР-075

Болт М12-50 с отверстием

Лит.	Масса	Масштаб
	0,06	2:1
Лист	Листов 1	

Болт М12-50 AISI 316

ПиР-ПАК

Копировал

Формат А4

Перв. примен.

Справ. №

Подп. и дата

Инв. № дубл.

Взам. инв. №

Подп. и дата

Инв. № подл.

ПиР-064

Ra 6,3

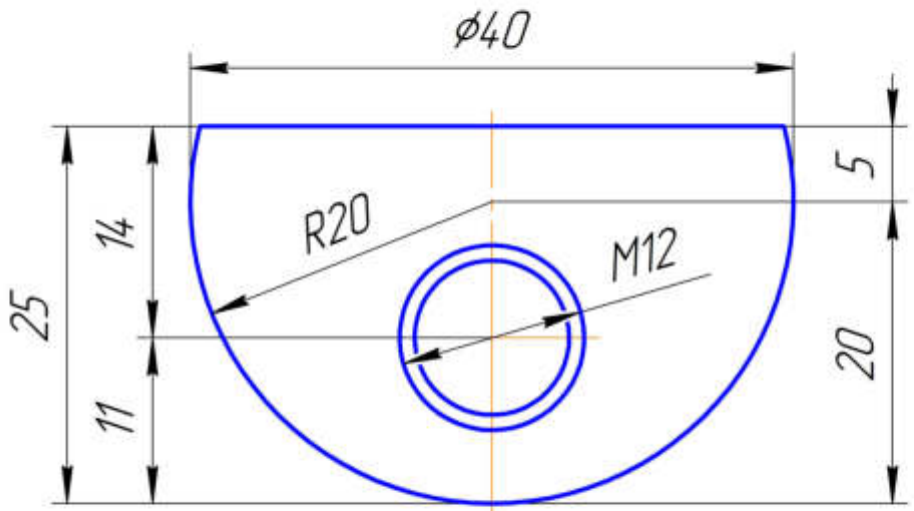

(2:1)

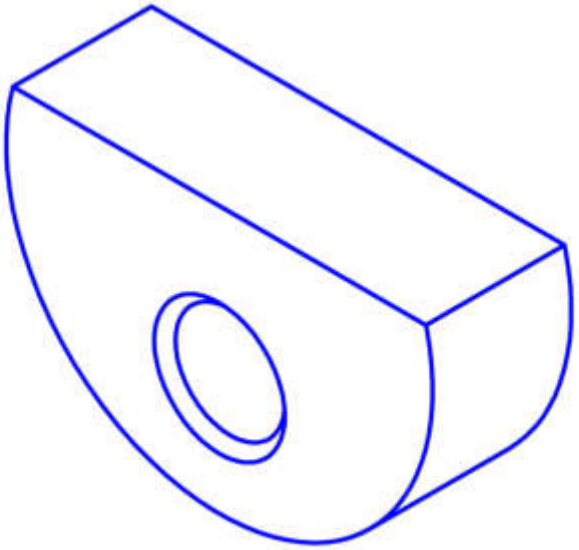

A–A(2:1)

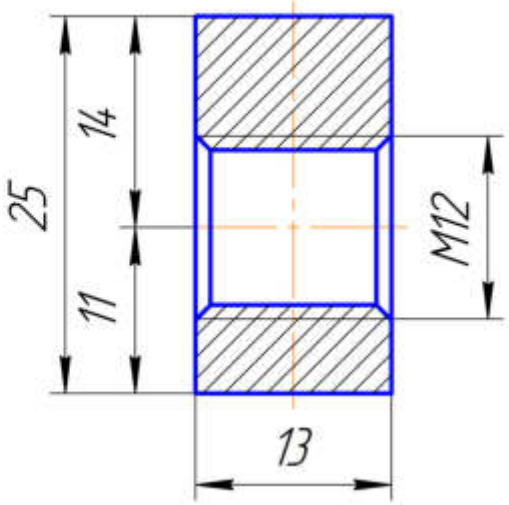

Изм.	Лист	№ докум.	Подп.	Дата	ПиР-064		
Разраб.		Коняев А.В.			Крепеж 2	Лит.	Масса 0,08 / Масштаб 2:1
Пров.						Лист	Листов 1
Т.контр.							
Н.контр.					AISI 316	ПиР-ПАК	
Утв.							

Перв. примен.

Справ. №

Подп. и дата

Инв. № дубл.

Взам. инв. №

Подп. и дата

Инв. № подл.

Копировал

Формат А4

ПиР-079

Ra 6,3

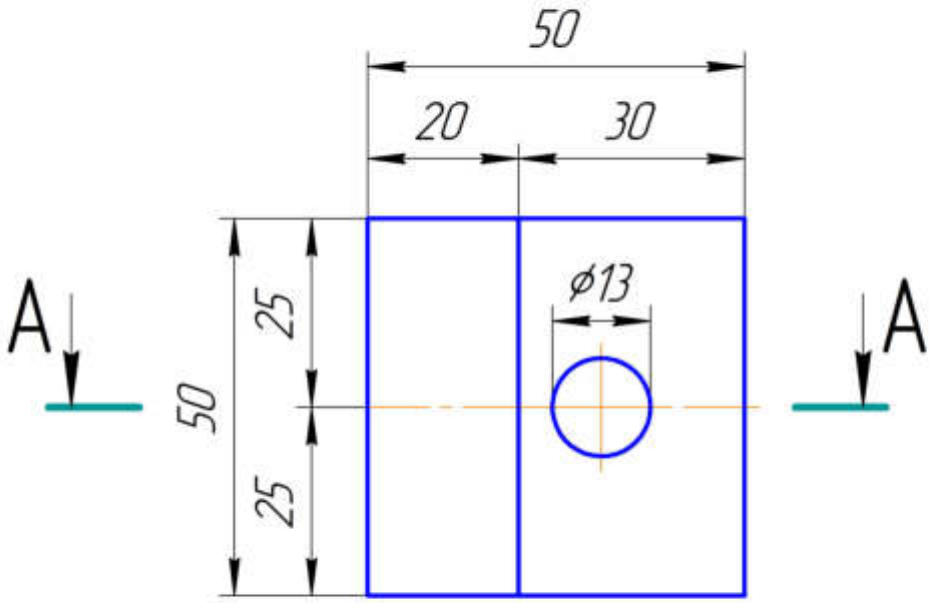

А–А(1:1)

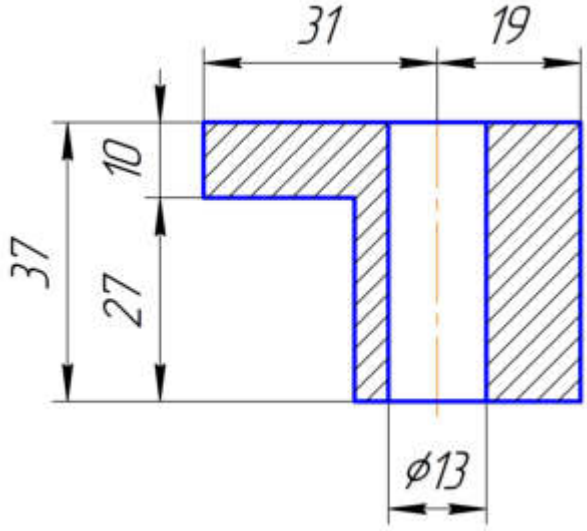

Перв. примен.

Справ. №

Подп. и дата

Инв. № дубл.

Взам. инв. №

Подп. и дата

Инв. № подл.

Изм.	Лист	№ докум.	Подп.	Дата
Разраб.		Коняев А.В.		
Пров.				
Т.контр.				
Н.контр.				
Утв.				

ПиР-079

Крепление

Лит.	Масса	Масштаб
	0,47	1:1
Лист	Листов 1	

AISI 316

ПиР-ПАК

Копировал

Формат А4

ПиР-069

Ra 6,3

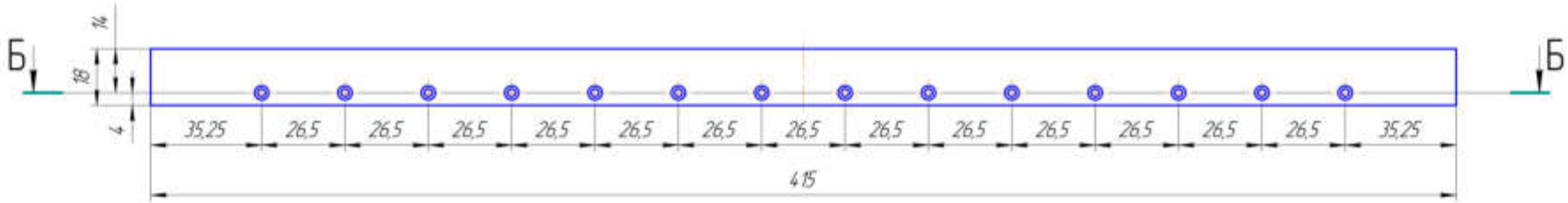

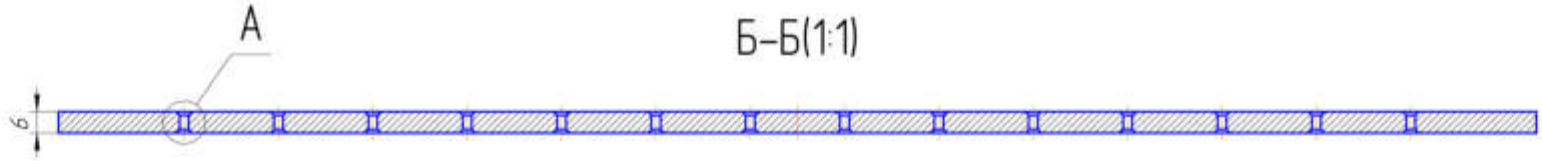

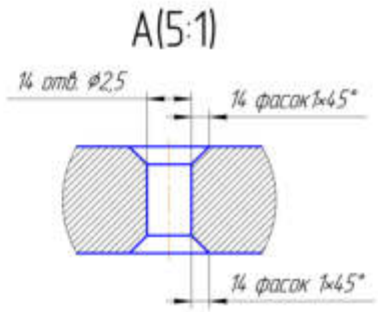

Изм.	Лист	№ докум.	Подп.	Дата	ПиР-069	
Разраб.		Кочнев А.В.			Планка 3	Лит. / Масса 0,35 / Масштаб 1:1
Пров.						Лист / Листов 1
Т.контр.					AISI 316	ПиР-ПАК
Н.контр.						
Утв.						

Копировал

Формат А4х3

ПиР-070

Ra 6,3

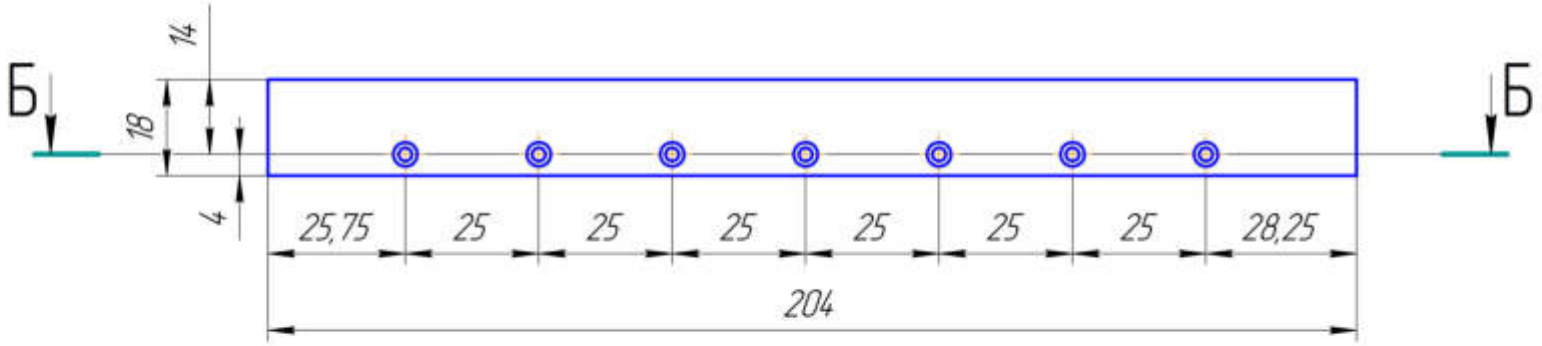

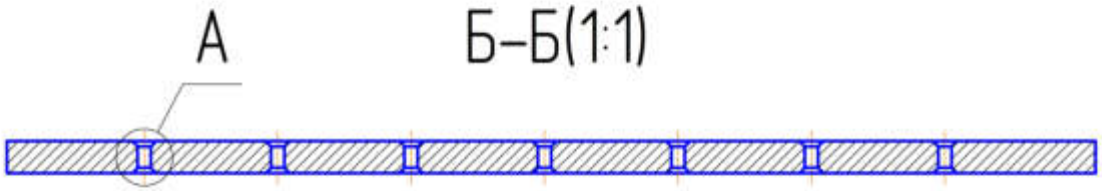

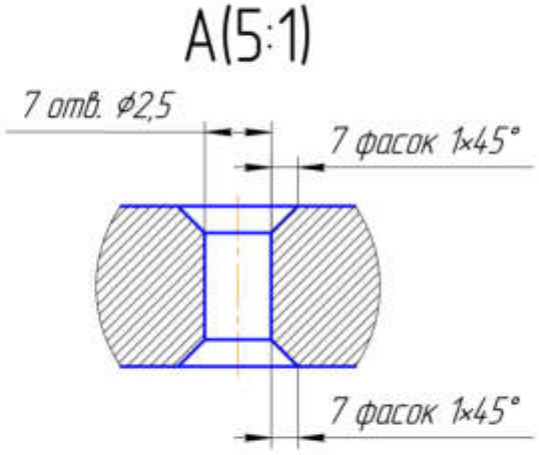

Изм.	Лист	№ докум.	Подп.	Дата	ПиР-070		
Разраб.		Коняев А.В.			Планка 4	Лит.	Масса 0,17 / Масштаб 1:1
Пров.						Лист	Листов 1
Т.контр.							
Н.контр.					AISI 316	ПиР-ПАК	
Утв.							

Копировал

Формат А3

Перв. примен.

Справ. №

Подп. и дата

Инв. № дубл.

Взам. инв. №

Подп. и дата

Инв. № подл.

ПиР-080

Ra 6,3

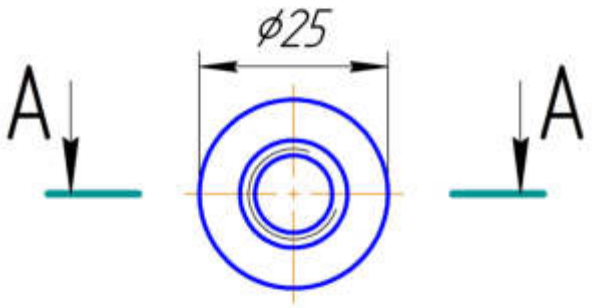

A–A(1:1)

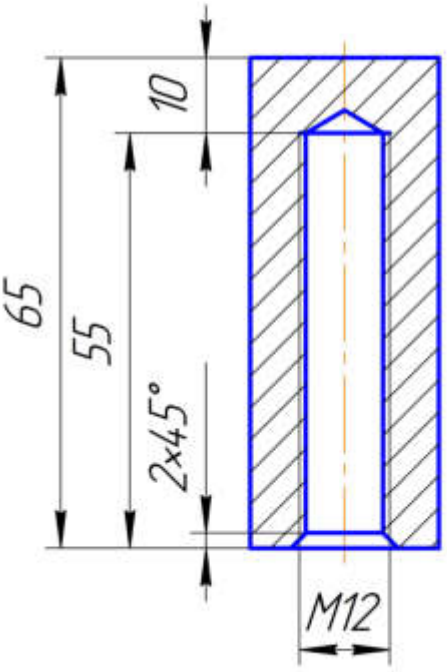

Перв. примен.

Справ. №

Подп. и дата

Инв. № дубл.

Взам. инв. №

Подп. и дата

Инв. № подл.

Изм.	Лист	№ докум.	Подп.	Дата
Разраб.		Коняев А.В.		
Пров.				
Т.контр.				
Н.контр.				
Утв.				

ПиР-080

Резьба

Лит.	Масса	Масштаб
	0,21	1:1

Лист | Листов 1

AISI 316

ПиР-ПАК

Копировал

Формат А4

ПиР-062

А–А(5:1)

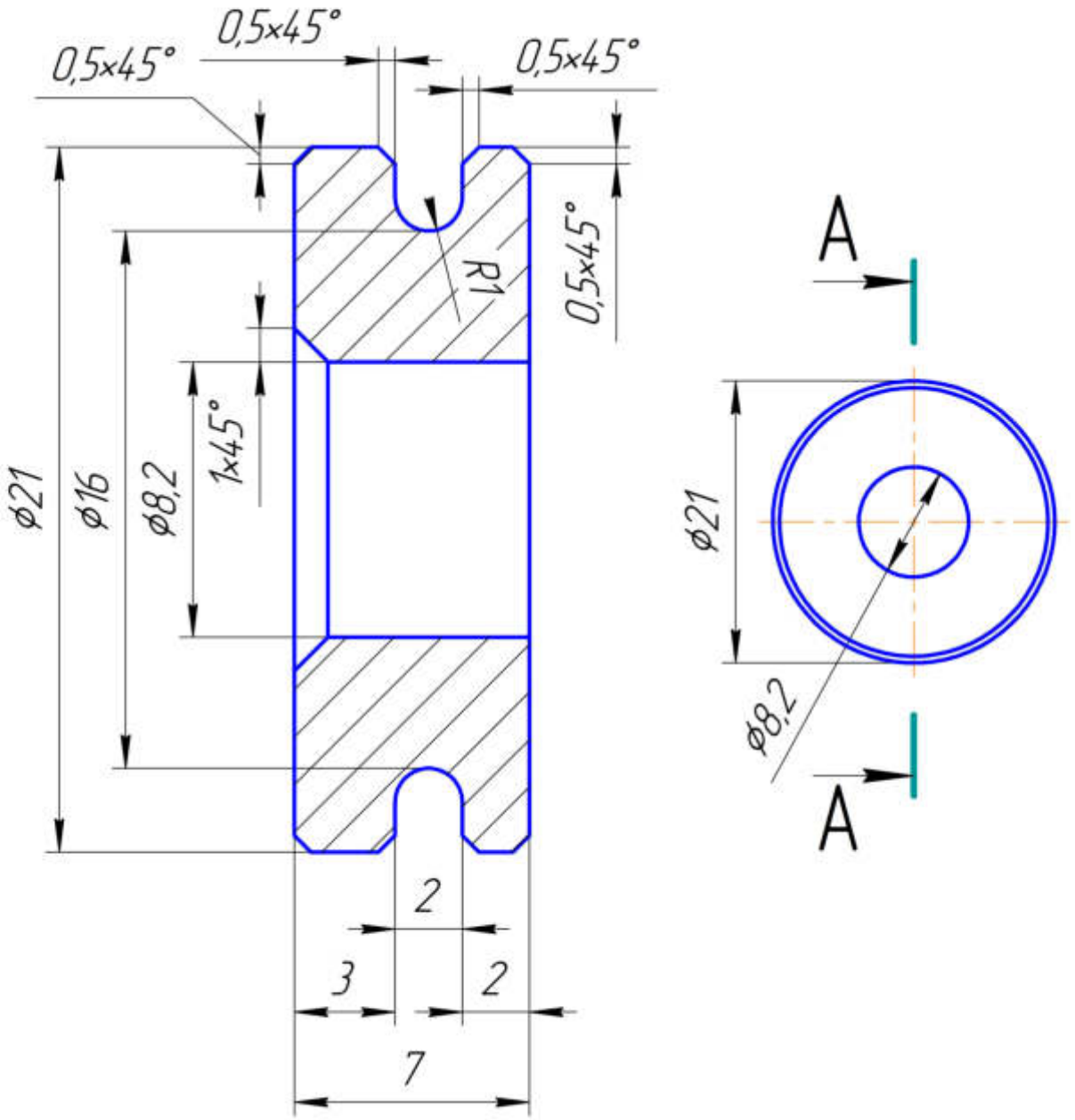

Перв. примен.

Справ. №

Подп. и дата

Инв. № дубл.

Взам. инв. №

Подп. и дата

Инв. № подл.

Изм.	Лист	№ докум.	Подп.	Дата
Разраб.		Коняев А.В.		
Пров.				
Т.контр.				
Н.контр.				
Утв.				

ПиР-062

Ролик 16

Лит.	Масса	Масштаб
	0,01	2:1

Лист	Листов 1

AISI 316

ПиР-ПАК

Копировал

Формат А4

Перв. примен.
Справ. №
Подп. и дата
Инв. № дубл.
Взам. инв. №
Подп. и дата
Инв. № подл.

∠90-ДПИ

Ra 6,3

А–А(5:1)

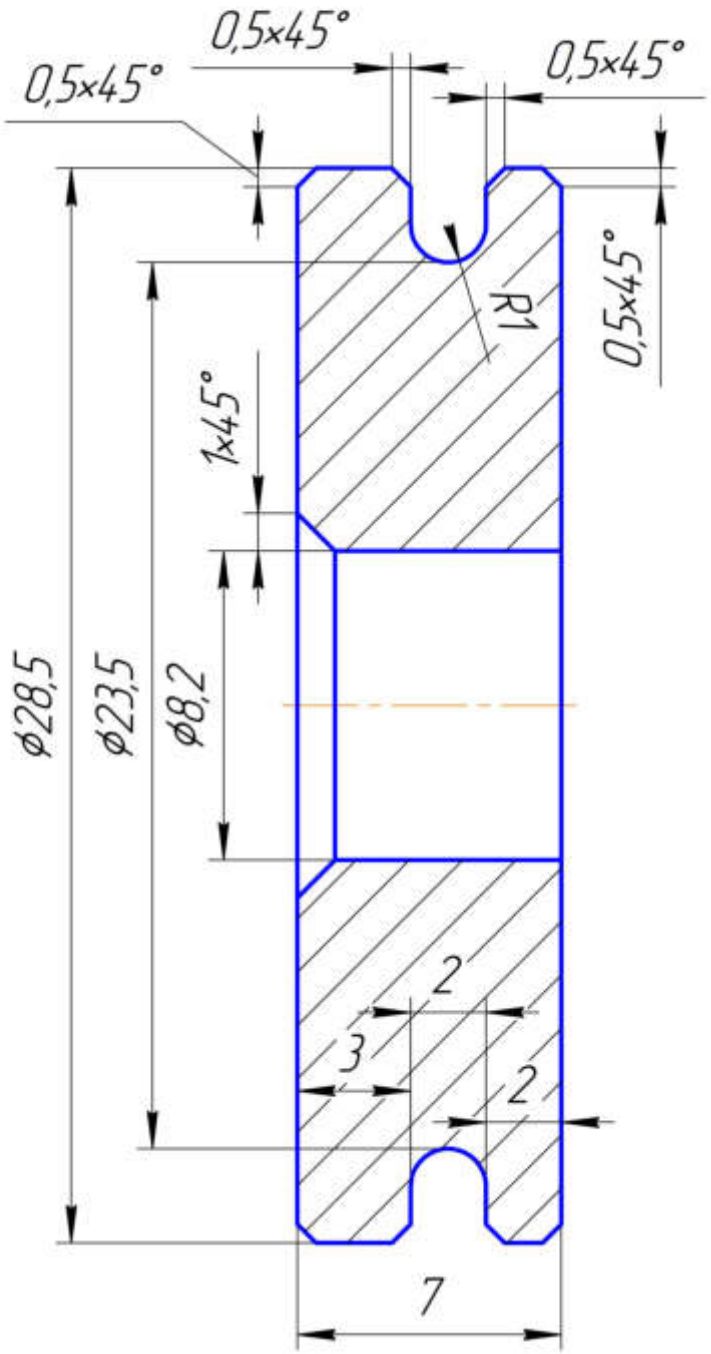

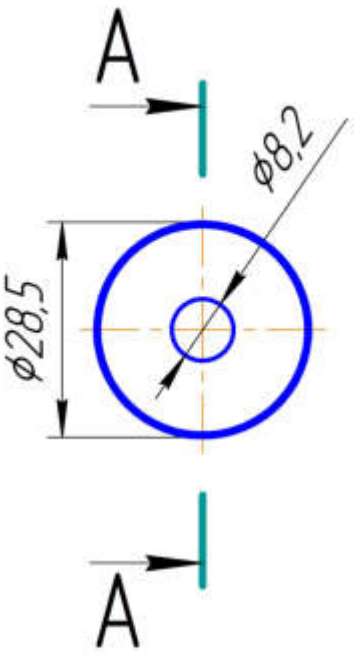

Изм.	Лист	№ докум.	Подп.	Дата
Разраб.		Коняев А.В.		
Пров.				
Т.контр.				
Н.контр.				
Утв.				

ПиР-067

Ролик 23,5

Лит.	Масса	Масштаб
	0,03	1:1
Лист	Листов 1	

AISI 316

ПиР-ПАК

Копировал

Формат А4

890-ДПЦ

Ra 6,3

А–А(5:1)

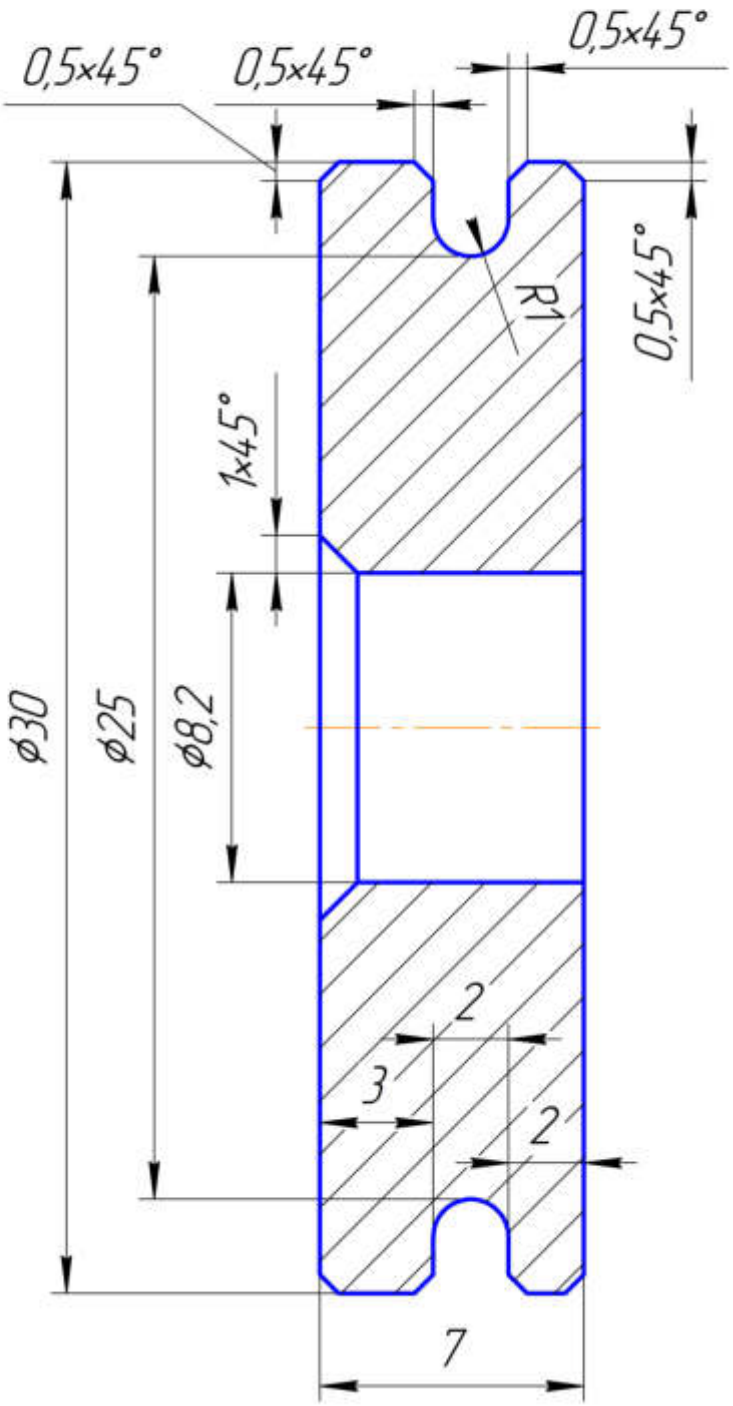

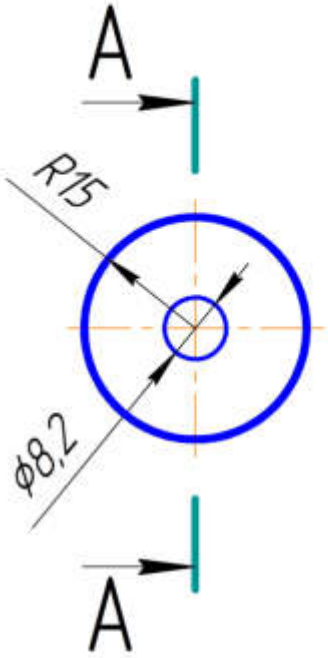

Перв. примен.

Справ. №

Подп. и дата

Инв. № дубл.

Взам. инв. №

Подп. и дата

Инв. № подл.

Изм.	Лист	№ докум.	Подп.	Дата
Разраб.		Коняев А.В.		
Пров.				
Т.контр.				
Н.контр.				
Утв.				

ПиР-068

Ролик 25

Лит.	Масса	Масштаб
	0,03	1:1
Лист	Листов 1	

AISI 316

ПиР-ПАК

Копировал

Формат А4

ПиР-048

Ra 12,5

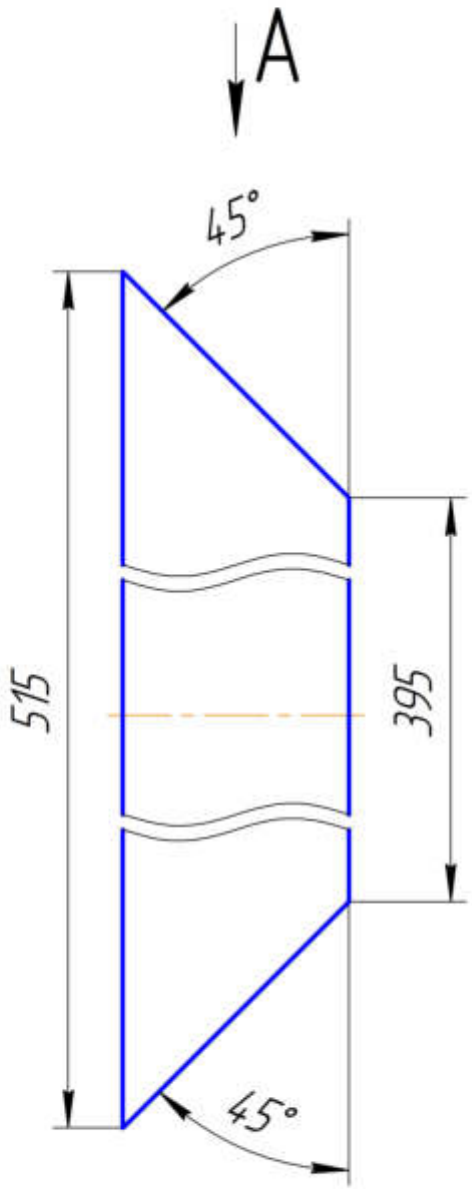

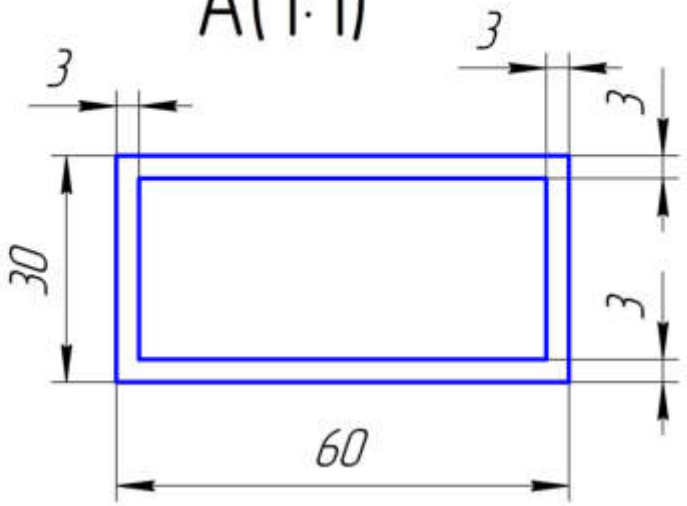

Перв. примен.

Справ. №

Подп. и дата

Инв. № дубл.

Взам. инв. №

Подп. и дата

Инв. № подл.

Изм.	Лист	№ докум.	Подп.	Дата
Разраб.		Коняев А.В.		
Пров.				
Т.контр.				
Н.контр.				
Утв.				

ПиР-048

Труба1

Лит.	Масса	Масштаб
	1,79	1:2
Лист	Листов 1	

Труба 60*30*3 AISI 316

ПиР-ПАК

Копировал

Формат А4

ПиР-050

Ra 12,5

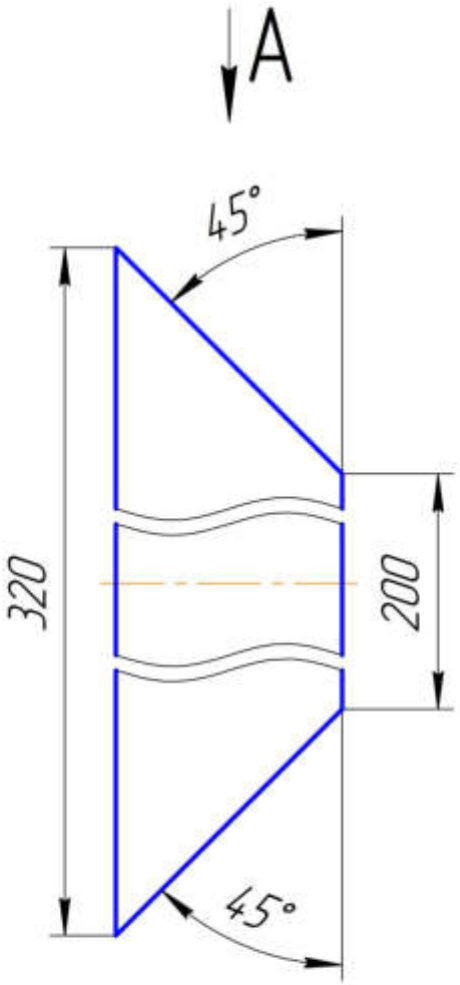

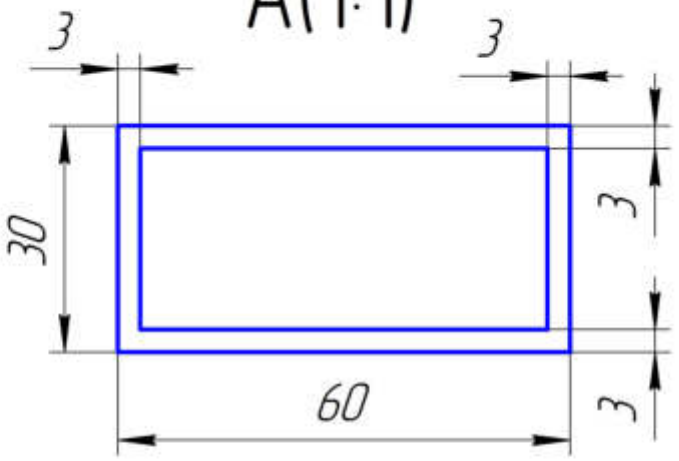

Изм.	Лист	№ докум.	Подп.	Дата
Разраб.		Коняев А.В.		
Пров.				
Т.контр.				
Н.контр.				
Утв.				

ПиР-050

Труба 2

Лит.	Масса	Масштаб
	1,02	1:2
Лист	Листов 1	

Труба 60*30*3 AISI 316

ПиР-ПАК

Копировал

Формат А4

Перв. примен.

Справ. №

Подп. и дата

Инв. № дубл.

Взам. инв. №

Подп. и дата

Инв. № подл.

990-ДПИ

Ra 6,3

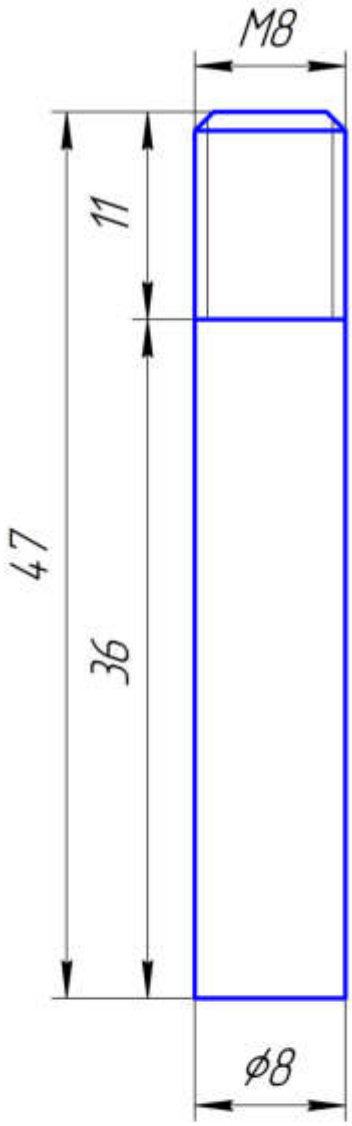

Перв. примен.

Справ. №

Подп. и дата

Инв. № дубл.

Взам. инв. №

Подп. и дата

Инв. № подл.

Изм.	Лист	№ докум.	Подп.	Дата
Разраб.		Коняев А.В.		
Пров.				
Т.контр.				
Н.контр.				
Утв.				

ПиР-066

Шпилька М8

Лит.	Масса	Масштаб
	0,02	2,5:1

Лист | Листов 1

AISI 316

ПиР-ПАК

Копировал

Формат А4